ORBITIZER

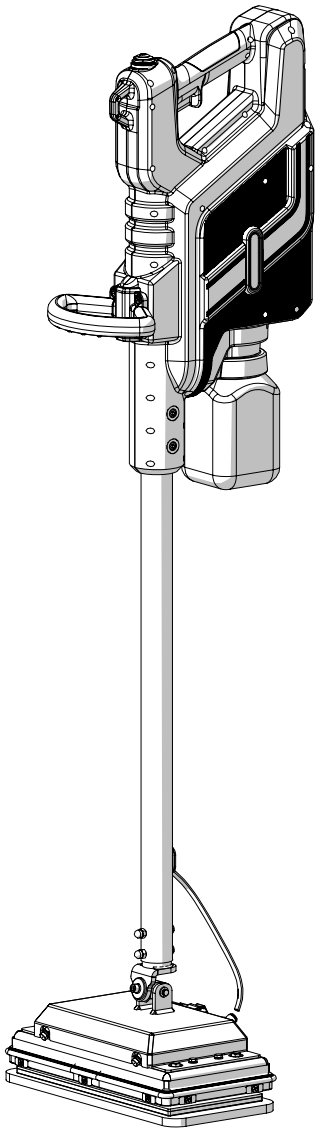

COMMERCIAL SINGLE DISC MACHINES

KÄYTTÖ- JA HUOLTOKÄSIKIRJA

FIMAP®

ORIGINAL INSTRUCTIONS DOC. 10100648 - Ver. AA - 10-2020

HAKEMISTO

HAKEMISTO 3
YLEISET TURVASÄÄNNÖT 4
AKUN LATAAMINEN 4
KONEEN KÄYTTÖ 6
KONEEN LEPOTILAAN LAITTAMINEN 8
HUOLTO 8
KULJETUS 9
YLEISKUVAUS 10
KÄSIKIRJASSA KÄYTETYT MERKIT 10
VAROITUSASTEIDEN MÄÄRITELMÄ 10
KÄYTTÖOPPAAN TARKOITUS JA SISÄLTÖ 10
KOHDERYHMÄT 10
KÄYTTÖ- JA HUOLTO-OPPAAN 11
LAITTEEN VASTAANOTTO 11
JOHDANTO 11
TUNNISTUSTIEDOT 11
TEKNINEN KUVAUS 11
KÄYTTÖTARKOITUS – AIOTTU KÄYTTÖ 11
TURVALLISUUS 11
TUNNUSLAATTA 11
TEKNISET TIEDOT 12
KONEEN TÄRKEIMMÄT OSAT 12
KONEESSA KÄYTETYT TARRAT 13
LAITTEEN VALMISTELU 13
PAKETOIDUN KONEEN LIIKUTTELU 13
LAITTEEN POISTAMINEN PAKKAUKSESTA 13
KONEEN KULJETUS 14
KONEEN SAATTAMINEN TURVALLISEEN KUNTOON 14
OHJAUSKAHVAN ASENTAMINEN 14
ALUSTAN RUNGON ASENTAMINEN 14
KÄYTETYN AKUN TYYPPI 15
AKKUJEN HUOLTO JA HÄVITYS 15
AKUN LAITTAMINEN KONEESEEN 15
AKUN LATAAMINEN 15
LIUOSSÄILIÖN TÄYTTÄMINEN 16
HIOMALAIPAN ASENNUS 16
TYÖSKENTELYYN VALMISTAUTUMINEN 17
TYÖN ALKAMINEN 17
AKKUJEN LATAUSTASON OSOITIN 17
HÄLYTYSILMAISIN 18
TYÖSKENTELYN LOPUKSI 18
NORMAALIT HUOLTOTOIMENPITEET 18
HÄVITTÄMINEN 19
LAIPAN VALINTA JA KÄYTTÄMINEN 19
VIKOJEN KORJAAMINEN 20
EY-VAATIMUSTENMUKAISUUSVAKUUTUS 21

YLEISET TURVASÄÄNNÖT

Mahdollisista vaaratilanteista ilmoitetaan seuraavilla merkeillä. Lue nämä tiedot aina huolellisesti ja ryhdy tarvittaviin varotoimiin henkilöiden ja esineiden suojaamiseksi. Käyttäjän toiminta on keskeisessä asemassa onnettomuuksien ehkäisyssä. Mikään tapaturmien ehkäisyohjelma ei voi olla tehokas, jos koneen toiminnasta suoraan vastuussa oleva henkilö ei toimi täysin yhteistyössä kyseisen ohjelman kanssa. Suurin osa yrityksissä, työpaikoilla tai kuljetusten aikana tapahtuvista onnettomuuksista johtuu perustavanlaatuisten varokeinojen laiminlyömisestä. Tarkkaavainen ja huolellinen laitekäyttäjä on paras keino taata onnettomuuksilta välttyminen; tällainen henkilö on korvaamaton kaikissa onnettomuuksien estämiseen tähtäävissä ohjelmissa.

VAARA: tarkoittaa välitöntä vaaratilannetta, joka aiheuttaa kuoleman tai vakavia vammoja, jos sitä ei vältetä.

VAROITUS: tarkoittaa mahdollisesti vaarallista tilannetta, josta saattaisi aiheutua vakavia vammoja tai kuolema, jos sitä ei vältetä.

HUOMIO: tarkoittaa mahdollisesti vaarallista tilannetta, josta saattaisi aiheutua lieviä tai kohtalaisia vammoja, jos sitä ei vältetä.

AKUN LATAAMINEN

VAARA:

- Jos akkulaturin virtajohto on vaurioitunut tai rikkinäinen, on valmistajan, valtuutetun huoltoliikkeen edustajan tai muun ammattilaisen vaihdettava se vaarojen välttämiseksi.
- Pistorasian, johon akkulaturin syöttöjohto kytketään, on oltava maadoitettu.
- Pidä kipinät, liekit ja hehkuvat materiaalit kaukana akusta.
- Suorita toimenpide ainoastaan hyvin tuuletetuilla alueilla ja kaukana avotulesta.
- Tarkista ennen latauksen aloittamista, että akkulaturin alusta ei ole vahingoittunut. Jos se on vahingoittunut, älä käytä sitä, vaan ota yhteyttä tekniseen tukeen.
- Ennen latauksen aloittamista varmista, että koneen akkulaturin pistorasiassa ei ole vettä tai kosteutta.
- Tarkista ennen latausta, että akkulaturin ja virtalähteen välinen sähköjohto ei ole vahingoittunut. Jos näin on, älä käytä sitä, vaan ota yhteyttä akun jälleenmyyjän tekniseen tukeen.
- Älä irrota akkulaturin tasavirran johtoa koneen pistorasiasta, kun akkulaturi on käytössä. Näin vältetään valokaarien muodostuminen. Jos akkulaturi halutaan irrottaa latauksen aikana, on ensiksi irrotettava vaihtovirran syöttöjohto.
- Lataa akku (koodi 443147) akkulaturilla (koodi 440807), molemmat kuuluvat pakkaukseen; älä käytä minkään muun tyyppistä akkulaturia.
- Akku on irrotettava laitteesta ennen tyhjenemistä.

VAROITUS:

- Älä käytä yhteensopimattomia akkulatureita, sillä näm saattavat vaurioittaa akkuja ja johtaa tulipaloon.
- Pysy kaukana mahdollisista liekeistä ja kipinöistä.
- Ennen akkulaturin käyttämistä on varmistettava, että arvokyltissä ilmoitetut taajuus ja jännite vastaavat verkon arvoja.
- Pidä akkulaturin johto kaukana kuumista pinnoista.
- Älä tupakoi akkulaturin läheisyydessä latausjakson aikana.
- Lue käytettävien akkulatureiden käyttöopas huolellisesti ennen lataustoimenpiteisiin ryhtymistä.
- Älä yritä avata akkua mistään syystä. Vältä kontaktia vahingoittuneista akuista vuotavan nesteen kanssa. Tilanteen vaatiessa huuhtele nesteen kanssa kontaktiin joutunut ihoalue; jos nestettä on joutunut silmään, hakeudu lääkärin hoitoon.
- Älä anna akun likaantua tai kastua.
- Akkua ei saa altistaa liialliselle lämmölle (esimerkiksi auringon säteille, liekeille ja vastaaville). Älä pidä akkua tiloissa, joiden lämpötila saattaa nousta yli 40 °C asteen.
- Oikosulkuriskin estämiseksi akun kontaktit eivät saa koskea metallisiin osiin.
- Oikosulkuvaaran vuoksi akkua on pidettävä etäällä metalliesineistä.
- Akkua ei saa heittää tuleen.
- Akkua ei saa heittää talousjätteen sekaan; noudata laitteen käyttömaassa voimassa olevia, hävittämistä koskevia määräyksiä.
- Suorita akun lataaminen tilassa, jonka lämpötila on 10 °C ... 40 °C. Käytä akun lataamiseen ainoastaan laitteen mukana toimitettua virtalähdettä. Älä yritä ladata vaurioituneita akkuja.
- Käytä laitteen mukana toimitettua virtalähdettä ainoastaan toimitetun akun tai pätevän teknikon toimittaman akun lataamiseen. Muut akut saattavat räjähtää aiheuttaen henkilövahinkoja ja muita vaurioita.
- Älä käytä akkulaturia räjähdysvaarallisessa ympäristössä.
- Oikosulkuriskin estämiseksi akkulaturin kontaktit eivät saa koskea metallisiin osiin.
- Älä koskaan yritä ladata akkuja, joita ei ole tarkoitettu uudelleen ladattaviksi; tilanne on räjähdysvaarallinen.
- Älä koskaan yritä ladata vaurioituneita akkuja.
- Varmista ennen jokaista käyttökertaa, että akkulaturi ja akku eivät ole vahingoittuneet. Älä käynnistä vahingoittuneita laitteita ja anna vioittuneiden osien korjaaminen teknisen huoltopalvelun henkilökunnan tehtäväksi.
- Vaihdata vialliset virtajohdot välittömästi.
- Älä anna virtalähteen likaantua tai kastua.
- Älä avaa virtalähdettä.
- Älä kytke virtalähdettä sondeihin.
- Akkujen tulee olla puhtaat ja kuivat silloin, kun ne asetetaan akkulaturiin. Älä käytä akkulaturia, jos akkutila on likainen tai märkä.

HUOMIO: akkulaturia saa käyttää ainoastaan katetussa paikassa.

HUOMIO: lue käyttöopas ennen laitteen käyttämistä sekä kaikkiin huoltotoimenpiteisiin ryhtymistä.

HUOMIO: jos se akkua käsitellään väärin, se voi räjähtää tai siitä voi vuotaa happoja. Tämä voi aiheuttaa räjähdyksestä tai hapoista aiheutuvia palovammoja tai muita henkilövahinkoja.

HUOMIO: kun akku on kulunut loppuun tai vahingoittunut, on se hävitettävä laitteen käyttömaassa sovellettavien määräysten mukaisesti.

KONEEN KÄYTTÖ

VAARA:

- Vaaratilanteissa on toimittava nopeasti irrottamalla koneen takaosassa oleva akku.
- Jos konetta käytetään riskialueilla (esim. huoltoasemilla), alueen erityisiä turvasäädöksiä on noudatettava.
- Koneen käyttäminen mahdollisesti räjähdysvaarallisissa tiloissa on kielletty.

VAROITUS:

- Konetta saa käyttää ainoastaan valtuutettu henkilökunta, joka on saanut asianmukaisen opastuksen käyttöä varten.
- Lapsia on valvottava, jotta he eivät pääsisi leikkimään koneella.
- Käytä konetta aina käyttökohteen mukaisesti, ottaen huomioon paikalliset olosuhteet ja varoen työn aikana mahdollisia kolmansia osapuolia, etenkin lapsia.
- Tätä konetta eivät saa käyttää henkilöt, joilla on fyysisiä, henkisiä tai aistien toimintaa koskevia rajoitteita (mukaan lukien lapset) eivätkä myöskään kokemattomat ja/tai sen toimintaa tuntemattomat henkilöt.
- Laite ei sovi sellaisten lattioiden puhdistukseen, joissa osat ovat irti toisistaan tai joissa on korkeuseroja. Älä käytä laitetta kaltevilla pinnoilla.
- Tulipalon sattuessa käytä jauhesammutinta. Älä käytä vettä.
- Sovita käyttönopeus lattian pito-ominaisuuksien mukaan.
- Älä käytä konetta, mikäli sinulla ei ole koneen käyttöön tarvittavia tietoja ja lupia.
- Käyttäjän on saatava riittävästi opastusta koneen käyttöä varten.
- Älä käytä konetta, jos et ole lukenut ja sisäistänyt täysin näitä turvallisuusvaroituksia sekä koneen käyttöopasta.
- Älä käytä konetta alkoholin ja lääkkeiden vaikutuksen alaisena.
- Älä käytä konetta samanaikaisesti matkapuhelimen tai muiden elektroniikkalaitteiden käytön aikana.
- Älä käytä konetta, mikäli se ei toimi oikeaoppisesti.
- Älä käytä konetta alueilla, joissa on syttyviä höyryjä tai nesteitä tai paloherkkää pölyä.
- Älä käytä konetta ympäristössä, joka on liian pimeä hallintalaitteiden näkemiseen, sillä se ei ole turvallista.

⚠ HUOMIO:

- Lapsia on valvottava, jotteivät he pääse leikkimään koneella.
- Laitetta käytettäessä on varottava muita henkilöitä ja erityisesti lapsia.
- Lue huolellisesti koneeseen kiinnitetyt tarrat, älä peitä niitä mistään syystä ja vaihda ne välittömästi uusiin, jos ne vioittuvat.
- Konetta saa käyttää ja säilyttää vain suljetussa tai katetussa tilassa.
- Laitetta ei saa käyttää tai säilyttää ulkona kosteissa olosuhteissa tai altistaa suoraan sateelle.
- Laite ei aiheuta vahingollisia tärinöitä.
- Käytä konetta ainoastaan näiden turvallisuusvaroitusten sekä koneen käyttöoppaan mukaisesti.
- Noudata aina kemiallisten ainesosien pakkauksissa annettuja sekoitus-, käyttö- ja hävitysohjeita.
- Varmista koneen käytön aikana, että kaikkien henkilöiden ja esineiden turvallisuus on taattu.
- Varo törmäämästä hyllyihin tai rakennustelineisiin,varsinkin silloin, jos niistä saattaa pudota esineitä.
- Älä laita nojaamaan laitetta vasten nesteitä sisältäviä säiliöitä.
- Koneen käyttölämpötilan on oltava välillä +10 °C – +40 °C. Kosteuden on oltava välillä 30 % ja 95 %.
- Noudata lattioiden puhdistusaineiden käytössä pulloissa annettuja ohjeita ja varoituksia.
- Ota ennen lattioiden puhdistusaineiden käsittelyä käyttöön käsineet ja asianmukaiset suojaukset.
- Lattian vahingoittumisen estämiseksi vältä laipan käyttämistä koneen seistessä.
- Älä päästä mitään esineitä aukkoihin. Jos aukot tukkeutuvat, älä käytä konetta.
- Älä päästä koneen aukkoihin pölyä, nukkaa, karvoja tai muita vieraita esineitä, jotka voivat huonontaa ilmanvirtausta.
- Älä irrota tai muuta koneeseen kiinnitettyjä kilpiä.
- Käytä ainoastaan koneen mukana toimitettuja vetolaippoja tai luvussa ”LAIPAN VALINTA JA KÄYTTÄMINEN” Sivulla 19ilmoitettuja. Muiden laippojen käyttö saattaa vaikuttaa haitallisesti turvallisuuteen.
- Tätä konetta ei ole suunniteltu ulkokäyttöön vaan ainoastaan sisätiloihin.
- Tarkista ennen työtä, ettei nestevuotoja ole.
- Tarkista ennen työn aloittamista, että kaikki turvalaitteet on asennettu ja että ne toimivat oikeaoppisesti.
- Ryhdy tarvittaviin varatoimenpiteisiin, jotta hiukset, korut ja liehuvat vaatteet eivät takertuisi liikkuvan koneen osien väliin.
- Käytä konetta vain riittävän hyvin valaistuissa tiloissa.

KONEEN LEPOTILAAN LAITTAMINEN

VAROITUS:

- Suojaa kone aina auringolta, sateelta ja muita sääilmiöiltä, sekä koneen ollessa toiminnassa että paikallaan.
- Laita kone takaisin katettuun, kuivaan tilaan: tämä kone on tarkoitettu käytettäväksi vain kuivana, eikä sitä tule käyttää tai säilyttää ulkona kosteissa olosuhteissa.
- Älä pysäköi konetta syttyvien materiaalien, pölyjen, kaasun tai nesteiden lähettyville.
- Pysäytä kone tasaiseen kohtaan.
- Ilman valvontaa jätetty kone pitää suojata tahattomilta liikkeiltä.
- Koneen valtuuttamattoman käytön estämiseksi virransyöttö on katkaistava poistamalla koneen takaosassa oleva akku.

HUOMIO:

- Koneen varastointilämpötilan on oltava välillä +10 °C – +40 °C. Kosteuden on oltava välillä 30 % ja 95 %.

HUOLTO

VAARA:

- Työskenneltäessä lähellä sähköosia, oikosulkujen välttämiseksi älä käytä: eristämättömiä työkaluja; älä laita metalliesineitä nojaamaan sähköenergiaa käyttäviin osiin äläkä anna metalliesineiden pudota niiden päälle; ota pois sormukset, kellot ja asusteet, joissa on metalliosia ja jotka saattavat joutua kosketuksiin sähköenergiaa käyttävien osien kanssa.
- Ennen kaikkien huoltotöiden, puhdistamisen tai osien vaihtamisen aloittamista on virransyöttö katkaistava poistamalla koneen takaosassa oleva akku.

VAROITUS:

- Käyttäjän tehtäviin kuuluvaa puhdistamista ja huoltoa ei saa antaa lasten suoritettavaksi ilman valvontaa.
- Lue kaikki soveltuvat ohjeet huolellisesti ennen mihinkään huolto-/korjaustoimenpiteisiin ryhtymistä.
- Jos havaitset koneen toiminnassa häiriöitä, varmista että ne eivät johdu huollon puutteesta. Muussa tapauksessa pyydä korjausta huoltokeskuksesta.
- Palauta kaikki sähkökytkennät kaikkien huoltotoimien jälkeen.

HUOMIO:

- Vältä kosketusta liikkuviin osiin. Älä käytä suuria vaatteita tai koruja ja pidä pitkät hiukset sidottuna.
- Nosta kone nostettavaan painoon sopivia laitteita käyttämällä.
- Älä peukaloi koneen suojaimia mistään syystä. Noudata tarkasti määräaikaishuoltoa koskevia ohjeita.
- Osia vaihdettaessa pyydä ALKUPERÄISIÄ vaihto-osia valtuutetusta huoltoliikkeestä tai jälleenmyyjältä.
- Jätä tämän oppaan huoltoa koskevassa kappaleessa kuvattu määräaikaishuolto koneen turvallisuuden ja hyvän toimintakyvyn takaamiseksi valtuutetun henkilöstön tai valtuutetun huoltoliikkeen hoidettavaksi.
- Älä pese konetta suoralla tai paineistetulla vesisuihkulla, syövyttävillä aineilla äläkä kasta konetta sähköosien läheltä.
- Vie laite tarkistettavaksi joka vuosi valtuutettuun huoltokeskukseen.
- Hävitä kulutusmateriaalit vallitsevien säädösten mukaan. Kun vuosien käytön jälkeen kone on hävitettävä, hävitä oikealla tavalla koneessa olevat materiaalit. Huomioi, että itse kone on rakennettu täysin kierrätettävistä materiaaleista.
- Vain pätevä henkilökunta saa tehdä koneen korjaustoimenpiteet.
- Koneen suunnitteluominaisuuksia ei saa muokata fyysisesti.
- Käytä valtuutettujen huoltokeskusten toimittamia varaosia.
- Käytä henkilösuojaimia tarpeen ja oppaassa annettujen ohjeiden mukaisesti.

KULJETUS

VAROITUS:

- Tyhjennä liuossäiliö ennen kuljettamiseen ryhtymistä.
- Kiinnitä kone varmasti käyttömaassa voimassa olevien säädösten mukaisesti, jottei se pääse liukumaan tai kaatumaan kuljetuksen aikana.

HUOMIO:

- Noudata varovaisuutta koneen kuljetuksen aikana, jos lämpötila on jäätymislämpötilaa alhaisempi. Liuossäiliössä tai putkissa oleva vesi saattaa jäätyä vahingoittaen konetta vakavasti.

YLEISKUVAUS

Tässä julkaisussa olevat kuvaukset eivät ole sitovia. Yritys varaa oikeuden tehdä muutoksia milloin tahansa osiin, yksityiskohtiin ja lisävarusteiden toimitukseen, jos niiden katsotaan parantavan tuotetta tai olevan tarpeellisia rakenteelliselta tai kaupalliselta kannalta. Tämän julkaisun tekstien ja kuvien kopiointi, myös osittainen, on kiellettyä voimassa olevien lakien mukaan. **Yritys varaa oikeuden teknisiin muutoksiin ja/tai varusteisiin liittyviin muutoksiin. Kuvat ovat viitteellisiä eikä niitä tule pitää sitovina muotoilun tai varusteiden osalta.**

KÄSIKIRJASSA KÄYTETYT MERKIT

Avonainen kirja merkillä i:
Tarkoittaa, että käyttäjän on katsottava käyttöohjeita.

Avonainen kirja:
Tarkoittaa, että käyttäjän on luettava käyttöohjekirja ennen laitteen käyttöä.

Katettua tilaa tarkoittava merkki:
Toimenpiteet, joiden edellä on tämä merkki, on ehdottomasti suoritettava katetussa ja kuivassa tilassa.

Tietomerkki:
Antaa koneen käyttäjälle lisätietoja laitteen käytön parantamiseksi.

Varoitusmerkki:
Lue huolellisesti kohdat, joiden edellä on tämä symboli, ja noudata tarkoin niissä annettuja ohjeita, jotka ovat oleellisia käyttäjän ja laitteen turvallisuudelle.

Syövyttävistä aineista varoittava merkki:
Ilmoittaa käyttäjälle, että tämän on käytettävä aina suojakäsineitä käsiin kohdistuvien, syövyttävien aineiden aiheuttamien vakavien onnettomuuksien estämiseksi.

Tilan ilmanvaihtopakosta ilmoittava merkki:
Ilmoittaa koneen käyttäjälle, että tilan ilmanvaihdosta on huolehdittava akkujen latauksen aikana.

Suojakäsineiden käyttöpakosta ilmoittava merkki:
Ilmoittaa käyttäjälle, että tämän on käytettävä aina suojakäsineitä käsiin kohdistuvien, leikkaavien esineiden aiheuttamien vakavien onnettomuuksien estämiseksi.

Kierrätysmerkki:
Kehottaa käyttäjää tekemään toimenpiteet laitteen käyttöpaikassa voimassa olevien ympäristösäädösten mukaisesti.

Hävitysmerkki:
Lue huolellisesti kohdat, joiden edellä on tämä merkki; näissä kohdissa kerrotaan laitteen asianmukaisesta hävittämisestä.

VAROITUSASTEIDEN MÄÄRITELMÄ

VAARA: tarkoittaa välitöntä vaaratilannetta, joka aiheuttaa kuoleman tai vakavia vammoja, jos sitä ei vältetä.

VAROITUS: tarkoittaa mahdollisesti vaarallista tilannetta, josta saattaisi aiheutua vakavia vammoja tai kuolema, jos sitä ei vältetä.

HUOMIO: tarkoittaa mahdollisesti vaarallista tilannetta, josta saattaisi aiheutua lieviä tai kohtalaisia vammoja, jos sitä ei vältetä.

HUOM: ilmoittaa lukijalle, että tämän on kiinnitettävä erityistä huomiota seuraavaan aiheeseen.

KÄYTTÖOPPAAN TARKOITUS JA SISÄLTÖ

Tämän käyttöoppaan tarkoitus on antaa asiakkaalle kaikki tiedot, joiden avulla konetta voidaan käyttää itsenäisesti mahdollisimman sopivalla ja turvallisella tavalla. Se sisältää teknisiä seikkoja, turvallisuutta, toimintaa, seisokkeja, huoltoa, varaosia sekä hävittämistä koskevat tiedot. Ennen minkäänlaisiin koneeseen liittyviin toimenpiteisiin ryhtymistä on käyttäjien ja pätevien teknikkojen luettava huolellisesti tämän käyttöoppaan sisältämät ohjeet. Jos ohjeiden tulkinnassa on ongelmia, on otettava yhteyttä lähimpään FIMAP-huoltoliikkeeseen tarpeellisten lisäselvitysten saamiseksi.

KOHDERYHMÄT

Tämä käyttöopas on tarkoitettu sekä koneen käyttäjälle että sen huollosta vastaaville päteville teknikoille. Laitteen käyttäjät eivät saa suorittaa toimenpiteitä, jotka on tarkoitettu yksinomaan pätevien teknikoiden suoritettaviksi. Valmistajayritys ei vastaa tämän kiellon noudattamatta jättämisestä johtuvista vahingoista.

KÄYTTÖ- JA HUOLTO-OPPAAN

Käyttö- ja huolto-opasta on säilytettävä koneen välittömässä läheisyydessä, asianmukaisessa taskussa, suojassa nesteiltä ja kaikelta muilta sen luettavuuteen mahdollisesti vaikuttavilta tekijöiltä.

LAITTEEN VASTAANOTTO

Vastaanottohetkellä on tärkeää tarkistaa, että vastaanottaja on saanut kaikki mukana olevissa asiakirjoissa mainitut osat. Lisäksi tulee tarkastaa, ettei laite ole vaurioitunut kuljetuksen aikana. Jos laite on vaurioitunut, näytä tavarantoimittajalle vahingon suuruus ja ota samalla yhteyttä asiakaspalveluumme. Ainoastaan toimimalla tällä tavoin nopeasti, on mahdollista saada puuttuvat osat tai korvauksen vaurioista.

JOHDANTO

Mikä tahansa yksiharjainen kone voi toimia hyvin ja tehokkaasti ainoastaan, jos sitä käytetään oikein ja se pidetään täysin toimintakuntoisena suorittamalla liitteen asiakirjoissa ilmoitetut huoltotoimenpiteet. Tämän vuoksi pyydämme lukemaan huolellisesti tämän käsikirjan ja lukemaan sitä uudelleen aina, kun laitteen käytössä ilmenee ongelmia. Tarvittaessa huoltopalvelumme, joka on järjestetty yhteistyössä jälleenmyyjiemme kanssa, antaa neuvoja tai suorittaa korjauksia.

TUNNISTUSTIEDOT

Teknisen huoltopalvelun puoleen käännyttäessä sekä varaosia tilattaessa on aina ilmoitettava koneen malli, versio sekä sarjanumero, joka löytyy tunnuslaatasta.

TEKNINEN KUVAUS

Orbitizer on yksiharjainen kone, joka hiomalaipan heilumisliikkeen ja vesi-pesuaineliuoksen kemiallisen vaikutuksen ansiosta pystyy puhdistamaan monia erilaisia lattiapintoja ja montaa erityyppistä likaa. **Laitetta tulee käyttää ainoastaan tähän tarkoitukseen**.

KÄYTTÖTARKOITUS – AIOTTU KÄYTTÖ

Tämä yksiharjainen kone on suunniteltu ja valmistettu sileiden ja yhtenäisten lattioiden puhdistamiseen kaupallisissa, siviili- ja tehdastiloissa, todistetusti turvallisten olosuhteiden vallitessa ja pätevän käyttäjän toimesta. Yksiharjainen kone ei sovellu mattojen tai kokolattiamattojen pesemiseen. Yksiharjainen kone soveltuu käytettäväksi yksinomaan suljetuissa tai ainakin katetuissa tiloissa.

HUOMIO: konetta ei tule käyttää sateessa tai vesisuihkussa.

Konetta **ON KIELLETTYÄ** käyttää räjähdysalttiissa tiloissa vaarallisten jauheiden tai syttyvien nesteiden keräämiseen. Laite ei sovi henkilöiden tai esineiden kuljettamiseen.

TURVALLISUUS

Käyttäjän toiminta on keskeisessä asemassa onnettomuuksien ehkäisyssä. Mikään tapaturmien ehkäisyohjelma ei voi olla tehokas, jos koneen toiminnasta suoraan vastuussa oleva henkilö ei toimi täysin yhteistyössä kyseisen ohjelman kanssa. Suurin osa yrityksissä, työpaikoilla tai kuljetusten aikana tapahtuvista onnettomuuksista johtuu perustavanlaatuisten varokeinojen laiminlyömisestä. Tarkkaavainen ja huolellinen laitekäyttäjä on paras keino taata onnettomuuksilta välttyminen; tällainen henkilö on korvaamaton kaikissa onnettomuuksien estämiseen tähtäävissä ohjelmissa.

TUNNUSLAATTA

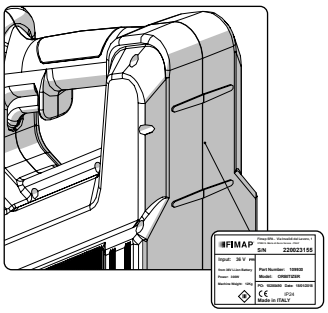

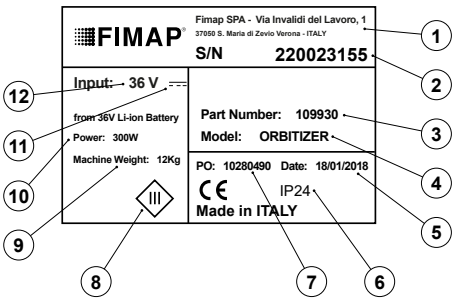

Tyyppikilpi on sijoitettu koneen rungon alaosaan ja siinä on ilmoitettu koneen yleisominaisuudet, etenkin sen sarjanumero. Sarjanumero on erittäin tärkeä tieto, joka on aina ilmoitettava jokaisen huoltopyynnön sekä varaosahankinnan yhteydessä. Tunnistuslaatta sisältää seuraavat tiedot:

1. Koneen kauppanimi ja valmistajan osoite.
2. Koneen sarjanumero.
3. Koneen tunnuskoodi.
4. Nimi, josta kone tunnistetaan
5. Koneen valmistuspäivämäärä.
6. Koneen IP-suojausluokka.
7. Koneen tuotantotilauksen numero.
8. Koneen IP-suojausluokka.
9. Koneen sähköteho.
10. Käyttövalmiin koneen paino (GVW).
11. Koneen tarvitseman sähkövirran tyyppi.
12. Koneen nimellisjännite voltteina ilmaistuna.

TEKNISET TIEDOT

TEKNISET TIEDOT	U.M. SI [KMS]	Orbitizer
Tulopuolen nimellisteho [EN 60335-2-67; IEC 62885-9]	KW	0,31
Teoreettinen maksimituottavuus	m^2/h	500
Työleveys [IEC 62885-9]	mm	340
Alustan moottorin nimellisteho [IEC 62885-9]	W	300
Hiomalaipan kokonaisleveys [IEC 62885-9]	mm	1x340
Keskialustan moottorin kierrosluku	kierr./min.	3800
Alustan kohdistama paino [kannatushihnan ja rungon kanssa; kahva metrin etäisyydellä maasta]	kg	7
Suurin ylitettävissä oleva kaltevuus työvaiheessa GVW	%	2
Liuossäiliön tilavuus [IEC 62885-9]	l	1
Koneen mitat (pituus - leveys - korkeus)	mm	330 320 1290
Akun paino	kg	1,5
Koneen paino tyhjänä [IEC 62885-9]	kg	10
Koneen paino kuljetuksessa [IEC 62885-9]	kg	11
GVW [EN 60335-2-67; IEC 62885-9])	kg	12
Käyttäjän korvaan kohdistuva äänenpaine (Lp_A) [ISO 11201, ISO 4871, EN 60335-2-67]	dB (A)	<70
Epävarmuus Kp_A	dB (A)	1.5
Käyttäjän käsivarteen kohdistuva tärinätaso [ISO 5349-1, EN 60335-2-67]	m/s^2	<2.5
Käyttäjän kehoon kohdistuva tärinätaso [ISO 5349-1, EN 60335-2-67]	m/s^2	<0.5
Tärinämittausten epävarmuus		1.5%

KONEEN TÄRKEIMMÄT OSAT

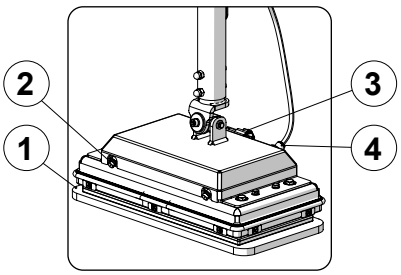

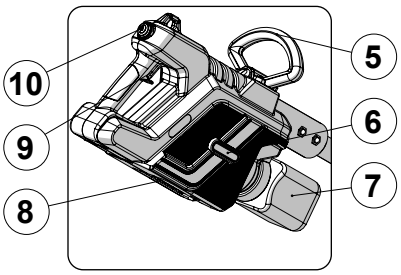

Koneen tärkeimmät osat ovat seuraavat:

1. Hiomalaippa tai mikrokuituinen laippa.
2. Pesuaineliuosta annosteleva suutin.
3. Sähkölaitteiston liitin.
4. Vesijärjestelmän putken pikaliitin.
5. Ohjauskahva.
6. Ohjausnäyttö.
7. Liuossäiliö.
8. Syöttöakku.
9. Pesuaineliuoksen annostelun painike.
10. Koneen yleiskatkaisin.

KONEESSA KÄYTETYT TARRAT

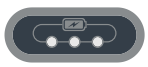

Akun lataustason symboli:
Käytetään kahvan läheisyydessä, jossa se ilmoittaa akun lataustason.

Huomiomerkki:
Käytetään suuttimien kannattimen läheisyydessä muistuttamaan käyttäjää siitä, että syttyvien nesteiden käyttäminen on kiellettyä ja siitä, että konetta saa käyttää yksinomaan suljetuissa tai katetuissa tiloissa.

LAITTEEN VALMISTELU

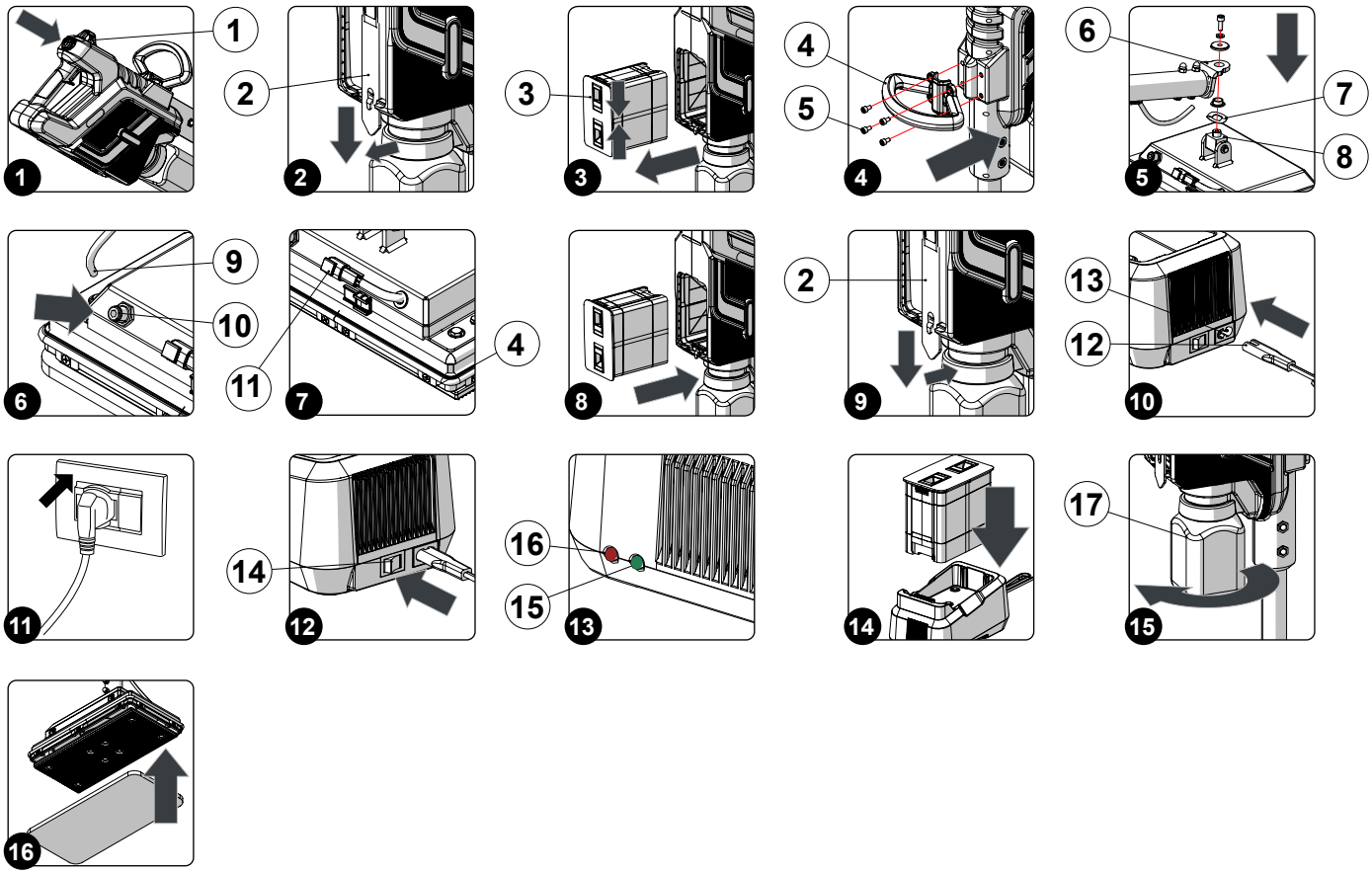

PAKETOIDUN KONEEN LIIKUTTELU

Kokonaisen pakkauksen mitat ovat: korkeus=30 cm leveys=16 cm pituus=120 cm; pakkauksen kokonaispaino on 14 kg.

HUOM: Pakkauksen kaikkia komponentteja suositellaan säilytettäviksi, sillä niitä saatetaan tarvita siinä tapauksessa, että konetta pitää kuljettaa.

VAARA: Pakattua tuotetta on kuljetettava lakien määräysten sekä pakkauksen koon ja painon mukaisilla siirtovaunuilla.

LAITTEEN POISTAMINEN PAKKAUKSESTA

Kone on erityisen pakkauksen sisällä. Pakkaus poistetaan seuraavalla tavalla:

1. Aseta ulkoisen pakkauksen alaosa lattian kanssa kosketukseen.

HUOMIO: Käytä apuna pahviin painettuja merkintöjä.

2. Avaa ulommainen pakkaus.

VAROITUS: Käytä suoritettavaan työtehtävään soveltuvia henkilönsuojaimia.

3. Ota kone pois pahvista.

HUOMIO: Pakkauksen kaikkia komponentteja suositellaan säilytettäviksi, sillä niitä saatetaan tarvita siinä tapauksessa, että laitetta joudutaan kuljettamaan.

KONEEN KULJETUS

Koneen turvallisen kuljettamista varten suositellaan toimimaan seuraavalla tavalla:

VAARA: Ennen mihinkään toimenpiteisiin ryhtymistä on noudatettava tarkasti voimassa olevia vaarallisten aineiden kuljetusta koskevia säädöksiä.

1. Suorita koneen turvalliseksi saattamiseen tarvittavat vaiheet; lue kappale ”KONEEN SAATTAMINEN TURVALLISEEN KUNTOON” Sivulla 14.
2. Sijoita kone kuljetusvälineeseen.

VAROITUS: kiinnitä kone varmasti käyttömaassa voimassa olevien säädösten mukaisesti, jottei se pääse liukumaan tai kaatumaan.

KONEEN SAATTAMINEN TURVALLISEEN KUNTOON

Jotta tarvittavat toimenpiteet voitaisiin suorittaa turvallisesti, kone on saatettava turvalliseen kuntoon seuraavien vaiheiden mukaisesti:

1. Varmista, että kone on sammutettu; jos näin ei ole, paina koneen takaosassa sijaitsevaa yleiskatkaisinta (1) (**kuva 1**).

HUOM: Yleiskatkaisin on lepoasennossa, kun sen sisällä oleva led on sammunut ja käynnistyssymboli ei ole näkyvissä.

NOUDATA VAROVAISUUTTA: Käytä suoritettavaan työtehtävään soveltuvia henkilönsuojaimia.

2. Varmista, että liuossäiliö on tyhjä ja jos niin ei ole, huolehdi sen täyttämisestä; lue kappale ”NORMAALIT HUOLTOTOIMENPITEET” Sivulla 18.
3. Irrota akun kiinnike (2) (**kuva 2**).
4. Irrota akku koneen rungosta, siirrä pidikevipuja (3) kahden nuolen suuntaan ja irrota akku koneen rungosta siirtämällä sitä ulospäin (**kuva 3**).

OHJAUSKAHVAN ASENTAMINEN

Ohjauskahva kiinnitetään koneeseen seuraavalla tavalla:

1. Vie laite huoltotoimenpiteiden suorittamiseen tarkoitettuun paikkaan.
2. Suorita koneen turvalliseksi saattamiseen tarvittavat vaiheet (lue kappale ”KONEEN SAATTAMINEN TURVALLISEEN KUNTOON” Sivulla 14.

NOUDATA VAROVAISUUTTA: Käytä suoritettavaan työtehtävään soveltuvia henkilönsuojaimia.

3. Aseta ohjauskahva (4) koneen rungon etuosaan ja kiinnitä se koneen runkoon ruuveilla (5) (**kuva 4**).

HUOM: Tähän toimenpiteeseen käytettävät varusteet toimitetaan koneen pakkauksessa.

ALUSTAN RUNGON ASENTAMINEN

Alustan runko kiinnitetään koneeseen seuraavalla tavalla:

1. Vie laite huoltotoimenpiteiden suorittamiseen tarkoitettuun paikkaan.
2. Suorita koneen turvalliseksi saattamiseen tarvittavat vaiheet (lue kappale ”KONEEN SAATTAMINEN TURVALLISEEN KUNTOON” Sivulla 14.

NOUDATA VAROVAISUUTTA: Käytä suoritettavaan työtehtävään soveltuvia henkilönsuojaimia.

3. Aseta alustan runko tasaiselle pinnalle.
4. Kiinnitä ohjauskahva (6) alustan rungossa olevan nivelkohdan (8) päälle (**kuva 5**).

HUOMIO: Aseta säätörengas (7) kahvan (6) ja nivelkohdan (8) väliin.

HUOM: Tähän toimenpiteeseen käytettävät varusteet toimitetaan koneen pakkauksessa.

5. Laita pesuaineliuoksen annosteluputki (9) alustan rungossa olevaan pikaliittimeen (10)(**kuva 6**).
6. Yhdistä ohjauskahvan virtajohdossa oleva liitin alustan rungossa olevaan liittimeen (11)(**kuva 7**).

KÄYTETYN AKUN TYYPPI

Hyvän suorituskyvyn takaamiseksi konetta on käytettävä 36 voltin virralla; suosituksena on akku 36 V 5400 mAh (koodi 443147).

AKKUJEN HUOLTO JA HÄVITYS

Akun huoltoa ja latausta varten on noudatettava akun valmistajan toimittamia ohjeita. Kun akku on kulunut loppuun, on sen poistaminen annettava pätevän ja erikoistuneen henkilön suoritettavaksi.

HUOM: Käytetyt akut, jotka luokitellaan ongelmajätteeksi, on toimitettava valtuutetulle taholle, joka huolehtii niiden hävittämisestä lakien mukaan.

AKUN LAITTAMINEN KONEESEEN

Akku on sijoitettava sille tarkoitettuun tilaan koneen takaosassa.

VAROITUS: Vahingossa tapahtuvien oikosukujen välttämiseksi tulee käyttää eristettyjä työkaluja akkujen liittämisessä ja estää metalliesineiden joutumista kosketuksiin akkujen kanssa. Ota pois sormukset, kellot ja asusteet, joissa metallisia osia ja jotka saattavat joutua kosketuksiin akkuliittimien kanssa.

Vaiheet, joilla akut asennetaan akkutilan sisään, ovat seuraavat:

1. Suorita koneen turvalliseksi saattamiseen tarvittavat vaiheet; lue kappale ”KONEEN SAATTAMINEN TURVALLISEEN KUNTOON” Sivulla 14.
2. Irrota akun kiinnike (2) (**kuva 2**).
3. Sijoita akku koneen takaosassa olevaan akkutilaan; varmista, että akun navat tulevat koneen yläosaa kohden (**kuva 8**).
4. Paina akkua kunnes kiinnikkeet (3) tulevat paikoilleen.

VAROITUS: Tämän toimenpiteen aikana on ohjauskahvaa pidettävä paikallaan, jotta kone ei pääse liikkumaan vahingossa.

HUOM: Akkujen päivittäistä latausta varten on noudatettava tarkasti valmistajan tai jälleenmyyjän antamia neuvoja.

VAROITUS: Kaikki asennus- ja huoltotoimenpiteet saa suorittaa ainoastaan koulutettu henkilökunta.

HUOM: Puhdista akkutila ennen akkujen asentamista. Tarkista mukana toimitettujen kaapelien liittimien toiminta.

HUOMIO: Tarkista, että halutun akun tekniset ominaisuudet sopivat aiottuun työhön. Tarkista akun lataustaso ja akun kontaktien tila.

HUOM: Ennen akun laittamista koneeseen on varmistettava, että akkutila ei ole likainen tai kostea.

5. Aseta paikalleen akun kiinnike (2) (**kuva 9**).

AKUN LATAAMINEN

Akku on ladattava ennen käytön aloittamista sekä silloin, kun se ei anna enää tarpeeksi virtaa töihin, joiden suorittaminen aiemmin sujui helposti.

HUOMIO: Jotta akku ei vahingoittuisi pysyvästi, on vältettävä sen tyhjenemistä kokonaan; tästä syystä akun lataaminen on aloitettava muutaman minuutin kuluessa akun tyhjenemisestä ilmoittavan signaalin syttymisestä.

HUOMIO: Älä jätä akkua koskaan täysin tyhjäksi, ei edes silloin kun konetta ei käytetä.

1. Vie kone akkujen lataukseen tarkoitetulle alueelle.
2. Suorita koneen turvalliseksi saattamiseen tarvittavat vaiheet; lue kappale ”KONEEN SAATTAMINEN TURVALLISEEN KUNTOON” Sivulla 14.

HUOMIO: Pysäköi laite suljettuun tilaan, jonka lattia on tasainen ja vaakasuorassa. Laitteen lähettyvillä ei saa olla esineitä, jotka voivat vaurioitua joutuessaan kosketuksiin laitteen kanssa eivätkä ne saa myöskään vaurioittaa laitetta.

HUOMIO: Akkujen lataamiseen tarkoitetussa tilassa on oltava riittävä ilmanvaihto.

3. Yhdistä akkulaturin virtajohdon pistoke (12) akkulaturin pohjassa olevaan pistorasiaan (13) (**kuva 10**).
4. Yhdistä akkulaturin johdon pistoke pistorasiaan (**kuva 11**).

HUOMIO: Ennen pistokkeen yhdistämistä pistorasiaan on varmistettava, että sähköverkon ominaisuudet vastaavat akkulaturin vaatimuksia (lue koneen mukana toimitettu asiakirja).

5. Vie akkulaturin alustassa oleva yleiskatkaisin (14) asentoon “I” (**kuva 12**).

HUOMIO: Varmista, että kun akkulaturin alusta kytketään syöttöpiiriin, akkulaturiin syttyy vihreä ledvalo (15) (**Kuva 13**). Vihreän ledin syttyminen tarkoittaa, että akkulaturin piiri saa virtaa asianmukaisella tavalla.

HUOMIO: Ennen akun laittamista sille akkulaturissa tarkoitettuun tilaan on varmistettava, että kyseisessä tilassa ei ole lauhdetta tai muita nesteitä.

6. Laita akku akkulaturissa olevaan tilaan ja varmista, että akussa olevat navat tulevat oikein (**kuva 14**).

HUOMIO: Akku on mahdollista sijoittaa laturiin ainoastaan yhdessä suunnassa. Älä kohdista akkuun pakotusta sen paikalleen laittamisen aikana.

HUOMIO: Akun lataamisen suorittamista varten on luettava huolellisesti akkulaturin käyttö- ja huolto-opas, joka toimitetaan laitteen mukana.

HUOMIO: Varmista, että kun akkulaturin alustaan laitetaan akku, akkulaturissa syttyy punainen led-valo (16) (**kuva 13**). Punaisen merkkivalon syttyminen kertoo, että akun lataus on käynnissä.

7. Lataa akku täyteen.

HUOMIO: Punainen led-valo (16) palaa kunnes akku on täysin latautunut.

HUOMIO: Akkulaturi ja akku voidaan jättää kytketyiksi pistorasiaan. Punainen ledvalo (16) syttyy kun akkulaturi toisinaan ryhtyy akun lataukseen.

HUOMIO: Lataamistilan punainen led-valo (16) ei anna mitään tietoa akun lataustasosta.

HUOMIO: Latausvaiheen aikana akku saattaa ylikuumeta; tämä on normaalia, eikä se tarkoita, että akussa olisi jotain ongelmia.

HUOMIO: Jos tässä laitteessa käytetty akku saa ylivirtaa, saattaa seurauksena on tulipalon, räjähdyksen tai kemiallisen palovamman vaara.

8. Kun latausjakso on päättynyt, vie akkulaturin alustassa oleva yleiskatkaisin (14) asentoon “0” (**kuva 12**).
9. Irrota akkulaturin johdon pistoke sähköverkon pistorasiasta.

HUOMIO: Virtajohdon vaurioitumisen ehkäisemiseksi on pistoke irrotettava pistorasiasta vetämällä pistokkeesta, ei johdosta.

10. Irrota akku akkulaturista siirtämällä sitä ylöspäin.

LIUOSSÄILIÖN TÄYTTÄMINEN

Ennen liuossäiliön täyttämistä on suoritettava seuraavat toimenpiteet:

1. Vie kone liuossäiliön täyttöön tarkoitettuun paikkaan.
2. Suorita laitteen turvalliseksi saattamiseen tarvittavat vaiheet; lue kappale ”KONEEN SAATTAMINEN TURVALLISEEN KUNTOON” Sivulla 14.
3. Irrota liuossäiliö (17) koneen rungosta (**kuva 15**).
4. Täytä puhtaalla vedellä, jonka lämpötila ei ole yli 50 °C eikä alle 10 °C.
5. Kun liuossäiliö on täytetty puhtaalla vedellä, lisää säiliöön nestemäistä pesuainetta; noudata pesuaineen valmistajan tarrassa ilmoitettua pitoisuutta ja muita ohjeita. Liiallisen vaahdonmuodostuksen estämiseksi käytä ilmoitettua pesuainetta vain pieni määrä.

VAROITUS: Suosittelemme käyttämään aina suojakäsineitä käsiteltäessä happamia tai alkalisia pesuaineita tai liuoksia, jotta käsille ei aiheutuisi vakavia vaurioita.

HUOMIO: Käytä aina pesuaineita, joiden valmistajan tarrassa on ilmoitettu, että tuote on tarkoitettu lattioiden märkälakaisukoneille. Älä käytä happamia, alkalisia tuotteita äläkä liuoksia, joissa ei ole ym. merkintää.

HUOMIO: Käytä aina hidastetulla vaahdolla toimivaa pesuainetta. Älä käytä puhtaita happoja.

6. Kun säiliö on täynnä, kokoa kokonaisuus suorittamalla toimenpiteet päinvastaisessa järjestyksessä.

HIOMALAIPAN ASENNUS

Hiomalaippa toimitetaan (jos pyydetty siirtoasiakirjassa) pakkaussyistä koneesta irrallaan. Laippa asennetaan alustan runkoon seuraavalla tavalla:

1. Suorita laitteen turvalliseksi saattamiseen tarvittavat vaiheet; lue kappale ”KONEEN SAATTAMINEN TURVALLISEEN KUNTOON” Sivulla 14.

VAROITUS: Käytä suoritettavaan työtehtävään soveltuvia henkilönsuojaimia.

2. Aseta kone maahan ja sijoita haluttu laippa tuen alaosaan (**kuva 16**).

TYÖSKENTELYYN VALMISTAUTUMINEN

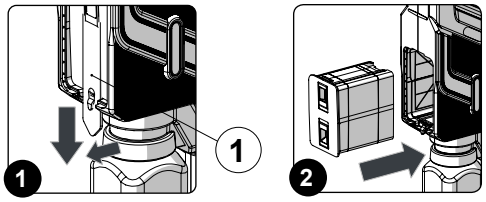

Ennen työskentelyn aloittamista, on tehtävä seuraava:

1. Varmista, että liuossäiliössä olevan pesuaineliuoksen määrä soveltuu aiottuun työtehtävään; jos näin ei ole, täytä liuossäiliö. Lue ohjeet kappaleesta LIUOSSÄILIÖN TÄYTTÄMINEN.
2. Varmista, että hiomalaipan kulumistilanne soveltuu haluttuun työtehtävään; jos näin ei ole, vaihda se. Lue ohjeet kappaleesta HIOMALAIPAN ASENNUS.
3. Suorita koneen turvalliseksi saattamiseen tarvittavat vaiheet; lue kappale ”KONEEN SAATTAMINEN TURVALLISEEN KUNTOON” Sivulla 14.
4. Irrota akun kiinnike (1) (**kuva 1**).
5. Sijoita akku koneen takaosassa olevaan akkutilaan; varmista, että akun navat tulevat koneen yläosaa kohden (**kuva 2**).
6. Paina akkua kunnes kiinnikkeet tulevat paikoilleen.

TYÖN ALKAMINEN

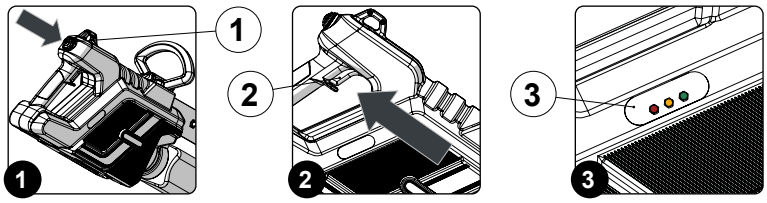

1. Suorita kaikki tarkastukset, jotka on ilmoitettu luvussa ”TYÖSKENTELYYN VALMISTAUTUMINEN” Sivulla 17.
2. Käynnistä kone painamalla koneen takaosassa olevaa yleiskatkaisinta (1) (**kuva 1**).

HUOM: Yleiskatkaisin on työasennossa, kun sen sisällä oleva led palaa ja käynnistyssymboli on näkyvissä.

HUOMIO: Koneen alustassa oleva moottori alkaa toimia heti kun kone käynnistetään.

3. Painamalla pesuaineliuoksen pumpun ohjauspainiketta (2) (**kuva 2**) alustan rungon eteen annostellaan pesuaineliuosta.

HUOM: Kun painike (2) päästetään, pesuaineliuoksen annostelu keskeytyy.

HUOM: Ensimmäisten metrien aikana on varmistettava, että liuoksen määrä riittää lattian kastelemiseen.

HUOM: Laite alkaa toimia täydellä teholla, kunnes puhdistusaineliuos loppuu tai akut tyhjenevät.

AKKUJEN LATAUSTASON OSOITIN

Koneen rungon oikealla sivulla on ohjausnäyttö (3) (**kuva 3**), jossa on kolme eriväristä led-valoa; ne esittävät akkulaturin lataustilannetta prosentuaalisesti ilmaistuna.

Akun taso	Ledvalo palaa
> 25 %	Vihreä
> 15 %	Keltainen
≤15 %	Punainen

HUOM: Muutaman sekunnin kuluttua siitä kun akkujen lataustilanne saavuttaa kriittisen pisteen 10 %, alustan moottori pysähtyy automaattisesti.

HÄLYTYSILMAISIN

Kun ohjausnäyttöön (3) (**kuva 3**) tulee näkyviin virhe, siinä olevat ledvalot alkavat vilkkua tietyssä järjestyksessä; ne jatkavat vilkkumistaan kunnes virhetila on ratkaistu.

HUOM: kun kone on hälytystilassa, ohjausnäytöstä ilmenee hälytyksen aiheuttaja seuraavan koodin mukaisesti:
- punaisen ledvalon vilkutusten määrä vastaa hälytyskoodin ensimmäistä numeroa
- keltaisen ledvalon vilkutusten määrä vastaa hälytyskoodin toista numeroa;

Jos virhe sattuu, toimi seuraavasti:

1. Pysäytä kone välittömästi.
2. Jos virhe jatkuu, sammuta kone, odota vähintään kymmenen sekuntia ja käynnistä kone sitten uudelleen.
3. Jos virhe jatkuu, ota yhteyttä lähimpään huoltoliikkeeseen.

Hälytysluettelo:

NUMERO	TYYPPI	KUVAUS
AL_1	General	Muistin virhe
AL_2	General	Avaimen virhe
AL_3	General	Alijännite
AL_4	General	Ylijännite
AL_7	General	Kommunikointi FFM
AL_41	Function	Ylilämpö
AL_42	Function	Tehonsyöttö vahingoittunut

NUMERO	TYYPPI	KUVAUS
AL_44	Function	Yleiskontaktori rikki
AL_45	Function	Yleiskontaktori rikki - CC
AL_46	Function	Ylivirta harjojen lähdöt 1-2-3
AL_49	Function	Ampeerimittari harjojen lähtö 1
AL_52	Function	Ampeerimittari imulaitteen lähtö 1
AL_54	Function	Harjaa 1 ei ole kytketty
AL_57	Function	Imuria 1 ei ole kytketty

TYÖSKENTELYN LOPUKSI

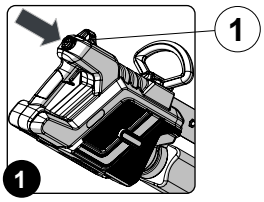

Työskentelyn lopuksi ennen minkäänlaisten huoltotoimenpiteiden suorittamista, suorita seuraavat toimenpiteet:

1. Sammuta kone painamalla koneen takaosassa olevaa yleiskatkaisinta (1) (**kuva 1**).

HUOM: Yleiskatkaisin on lepoasennossa, kun sen sisällä oleva led on sammunut ja käynnistyssymboli ei ole näkyvissä.

2. Vie laite likavesien tyhjentämiseen tarkoitettuun paikkaan.
3. Suorita kaikki toimenpiteet, jotka on lueteltu luvussa ”NORMAALIT HUOLTOTOIMENPITEET” Sivulla 18.
4. Kun normaalit huoltotoimenpiteet on viety päätökseen, vie kone paikkaan, jossa sitä on aikomus pitää silloin, kun sitä ei käytetä.

HUOMIO: Pysäköi kone suljettuun tilaan, jonka lattia on tasainen. Laitteen lähettyvillä ei saa olla esineitä, jotka voivat vaurioitua joutuessaan kosketuksiin laitteen kanssa eivätkä ne saa myöskään vaurioittaa laitetta.

5. Saata kone turvalliseksi; lue kappale ”KONEEN SAATTAMINEN TURVALLISEEN KUNTOON” Sivulla 14.

NORMAALIT HUOLTOTOIMENPITEET

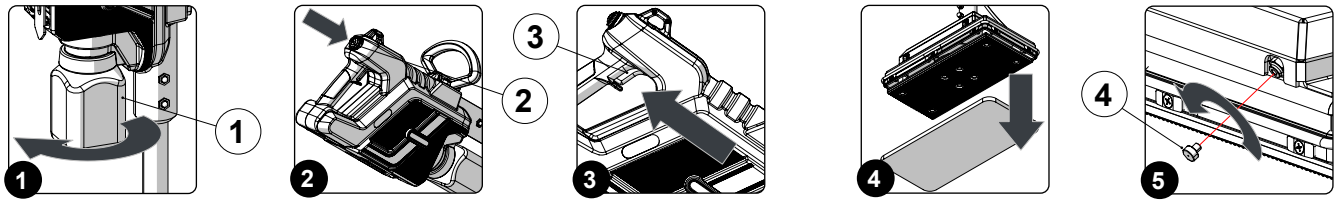

Suorita työpäivän lopuksi seuraavat toimenpiteet:

1. Vie laite huoltotoimenpiteiden suorittamiseen tarkoitettuun paikkaan.

VAROITUS: Tälle toimenpiteelle tarkoitetun paikan tulee noudattaa työturvallisuudesta ja ympäristönsuojelusta annettuja määräyksiä.

VAROITUS: Käytä suoritettavaan työtehtävään soveltuvia henkilönsuojaimia.

2. Kierrä liuossäiliö (1) irti koneesta (**kuva 1**).
3. Tyhjennä liuossäiliön sisältö.

HUOM: Tälle toimenpiteelle tarkoitetun paikan tulee noudattaa ympäristönsuojelusta annettuja määräyksiä.

4. Kun liuossäiliö on puhdas, täytä se vedellä ja laita se takaisin koneen sisälle.
5. Käynnistä kone painamalla koneen takaosassa olevaa yleiskatkaisinta (2) (**kuva 2**).

HUOM: Yleiskatkaisin on työasennossa, kun sen sisällä oleva led palaa ja käynnistyssymboli on näkyvissä.

6. Käynnistä pesuaineliuoksen annostelupumppu painamalla kahvan lähellä olevaa pumpun käynnistyspainiketta (3) (**kuva 2**).
7. Anna pumpun toimia kunnes epäpuhtaudet ovat poistuneet vesijärjestelmän piiristä.
8. Vapauta tämän toimenpiteen lopuksi painike (3) ja sammuta kone painamalla painiketta (2).

HUOM: Yleiskatkaisin on lepoasennossa, kun sen sisällä oleva led on sammunut ja käynnistyssymboli ei ole näkyvissä.

9. Kierrä liuossäiliö (1) irti ja tyhjennä se.

HUOM: Huuhtele säiliön sisältö juoksevalla vedellä; jos lika ei irtoa, käytä pehmeäharjaksista harjaa epäpuhtauksien irrottamiseen.

10. Kun säiliön sisäpuoli on puhdas, kuivaa se mikrokuituisella liinalla ja asenna se takaisin koneen runkoon.
11. Suorita turvalliseksi saattamiseen tarvittavat vaiheet (lue kappale ”KONEEN SAATTAMINEN TURVALLISEEN KUNTOON” Sivulla 14.
12. Irrota laippa tuesta alustan rungon ollessa ylös nostettuna (**kuva 4**) ja puhdista se.

HUOM: Huuhtele hiomalaippa juoksevalla vedellä; jos lika ei irtoa, käytä pehmeäharjaksista harjaa epäpuhtauksien irrottamiseen.

13. Kun hiomalaippa on kuiva, aseta se takaisin alustan runkoon; lue kappale ”HIOMALAIPAN ASENNUS” Sivulla 16.
14. Alustan rungon ollessa asetettuna maahan, kierrä auki sen etuosassa olevat suuttimet (4)(**kuva 5**).
15. Upota ne kalkinpoistoliuokseen.

HUOMIO: Käytä yksinomaan kalkinpoistoon tarkoitettuja tuotteita. Eräät kemikaalit saattavat vahingoittaa pintoja. Lue tarkoin käytetyn kemikaalin valmistajan antamat varoitukset ja ohjeet.

16. Kun suuttimet ovat puhtaat, huuhtele ne juoksevalla vedellä.

HUOM: Huuhtele suuttimet juoksevalla vedellä; jos lika ei irtoa, käytä pehmeäharjaksista harjaa epäpuhtauksien irrottamiseen.

17. Kun suuttimet ovat puhtaat, kuivaa ne mikrokuituisella liinalla ja laita ne takaisin alustan runkoon.

HÄVITTÄMINEN

Suorita koneen hävittäminen käyttömaassa noudatettavien jätteiden hävittämistä koskevien määräysten mukaisesti.

LAIPAN VALINTA JA KÄYTTÄMINEN

PUNAINEN LAIPPA
Sopii usein tapahtuvaan käyttöön kohtalaisen puhtailla lattioilla. Puhdistaa myös kuivana ja kiillottaa poistaen jäljet.

VALKOINEN LAIPPA
Soveltuu käsiteltyjen lattioiden viimeistelyyn sekä kirkkaiden pintojen kiillottamiseen. Käytetään kuivana tai hieman kosteana.

RUSKEA LAIPPA
Soveltuu kaavintaan kosteana tai kuivana, vahanpoistoaineiden kanssa. Valmistelee lattian uutta vahausta varten. Kestää happoja.

KOODI	LKM	LEVEYS [cm]	PITUUS [cm]	HUOMAUTUKSET
453208	1	34	16	PUNAINEN HIOMALAIPPA
453410	1	34	16	RUSKEA HIOMALAIPPA
453411	1	34	16	VALKOINEN HIOMALAIPPA
453412	1	35	16	MIKROKUITUINEN LAIPPA

VIKOJEN KORJAAMINEN

Tässä luvussa käsitellään yleisimpiä koneen käytön yhteydessä esiintyviä ongelmia. Jos ongelmien ratkaiseminen ei onnistu näiden tietojen avulla, on otettava yhteyttä lähimpään huoltokeskukseen.

ONGELMA	MAHDOLLINEN AIHEUTTAJA	KORJAUSKEINO
KONE EI KÄYNNISTY	Yleiskatkaisin on sammutettu.	Varmista, että yleiskatkaisin on päällä; jos niin ei ole, paina yleiskatkaisinta.
	Käynnistyshetkellä ohjausnäyttöön tulee näkyviin hälytysjakso.	Pysäytä kone välittömästi ja ota yhteyttä erikoistuneen huoltokeskuksen teknikkoon.
	Akkua ei ole laitettu koneeseen oikein.	Laita akku oikein; lue kappale ”AKUN LAITTAMINEN KONEESEEN” Sivulla 15
	Akun lataustaso on matala.	Jos akkujen lataustaso on kriittinen, suorita kokonainen latausjakso; lue kappale ”AKUN LATAAMINEN” Sivulla 15
AKKUA EI OLE LADATTU OIKEIN	Akkulaturin liitintä ei ole laitettu oikein akkulaturin alustassa olevaan pistorasiaan.	Yhdistä akkulaturin johdon liitin uudelleen akkulaturin alustassa olevaan pistorasiaan.
	Akkulaturin virtajohdon pistoketta ei ole kytketty oikein sähköverkon pistorasiaan.	Yhdistä akkulaturin virtajohdon pistoke sähköverkon pistorasiaan.
	Sähköverkon ominaisuudet eivät vastaa akkulaturin vaatimuksia.	Tarkasta akkulaturin kilvestä, että sähköiset ominaisuudet vastaavat sähköverkon ominaisuuksia.
	Akkulaturin ledvalot vilkkuvat toistuvasti.	Tarkasta akkulaturin huolto- ja käyttöoppaasta mitä akun latausvaiheessa näkyvät vilkkumiset tarkoittavat.
KONEEN ITSENÄINEN TOIMINTA-AIKA TYÖN AIKANA ON ERITTÄIN ALHAINEN	Tarkasta akun lataustaso ohjaustaulussa näkyvästä symbolista.	Jos akun lataustaso on kriittinen, suorita kokonainen latausjakso; lue kappale ”AKUN LATAAMINEN” Sivulla 15.
ALUSTAN RUNGOSSA OLEVA PESUAINELIUOS EI RIITÄ	Liuossäiliössä olevan pesuaineliuoksen määrä ei sovellu aiottuun työtehtävään.	Täytä liuossäiliö; lue kappale ”LIUOSSÄILIÖN TÄYTTÄMINEN” Sivulla 16.
	Alustan rungossa olevat suuttimet ovat tukossa.	Puhdista suuttimet ja koneen koko vesijärjestelmä; lue kappale ”NORMAALIT HUOLTOTOIMENPITEET” Sivulla 18
KONE EI PUHDISTA OIKEIN	Kone ei käynnisty.	Lue osio "KONE EI KÄYNNISTY".
	Syötetty pesuaineliuos ei riitä.	Lue kohta “ALUSTAN RUNGOSSA OLEVA PESUAINELIUOS EI RIITÄ”.
	Käytettyä laippaa ei ole laitettu koneeseen oikein.	Aseta käytetty laippa oikein.
	Käytetyn laipan tyyppi ei sovellu kyseessä olevaan likaan.	Varmista, että käytetty laippa soveltuu suoritettavaan työhön. Ota yhteyttä lähimpään huoltokeskukseen.
	Laippa on liian kulunut.	Tarkista harjan kulumisaste ja vaihda tarvittaessa.
LIIALLINEN VAAHDON MUODOSTUS	Käytetty pesuaine on vääränlaista.	Tarkista, että on käytetty hidastetulla vaahdon muodostuksella toimivaa puhdistusainetta.
	Lattia ei ole kovin likainen.	Laimenna pesuainetta enemmän.

EY-VAATIMUSTENMUKAISUUSVAKUUTUS

Alla mainittu valmistava yritys:

FIMAP S.p.A.
Via Invalidi del Lavoro n.1
37059 Santa Maria di Zevio (VR)

Vakuuttaa yksinomaisella vastuullaan, että tuotteet

YKSIHARJAINEN KONE
malli ORBITIZER

Ovat yhdenmukaiset seuraavien direktiivien kanssa:

2006/42/EY: Konedirektiivi.
2014/30/EU: Sähkömagneettista yhteensopivuutta koskeva direktiivi.
2011/65/EU: RoHS

Lisäksi ne ovat seuraavien standardien vaatimusten mukaisia:

EN 60335-1:2012/A11:2014
EN 60335-2-67:2012
EN 12100:2010
EN 55014-1:2006/A1:2009/A2:2011
EN 55014-2:2015
EN 62233:2008/AC:2008

Teknisen eritelmän kokoamiseen valtuutettu henkilö:

Sig. Giancarlo Ruffo
Via Invalidi del Lavoro n.1
37059 Santa Maria di Zevio (VR) - ITALY

Santa Maria di Zevio (VR), 10/09/2018

Fimap S.p.A.
Laillinen edustaja
Giancarlo Ruffo

FIMAP S.p.A. - Via Invalidi del Lavoro, 1 - 37059 S. Maria di Zevio - Verona - Italy
Puh. +39 045 6060411 - Faksi +39 045 6060417 - Sähköposti:fimap@fimap.com
www.fimap.com